REV.	R.S. No.	DESCRIPTION	DATE

A1版

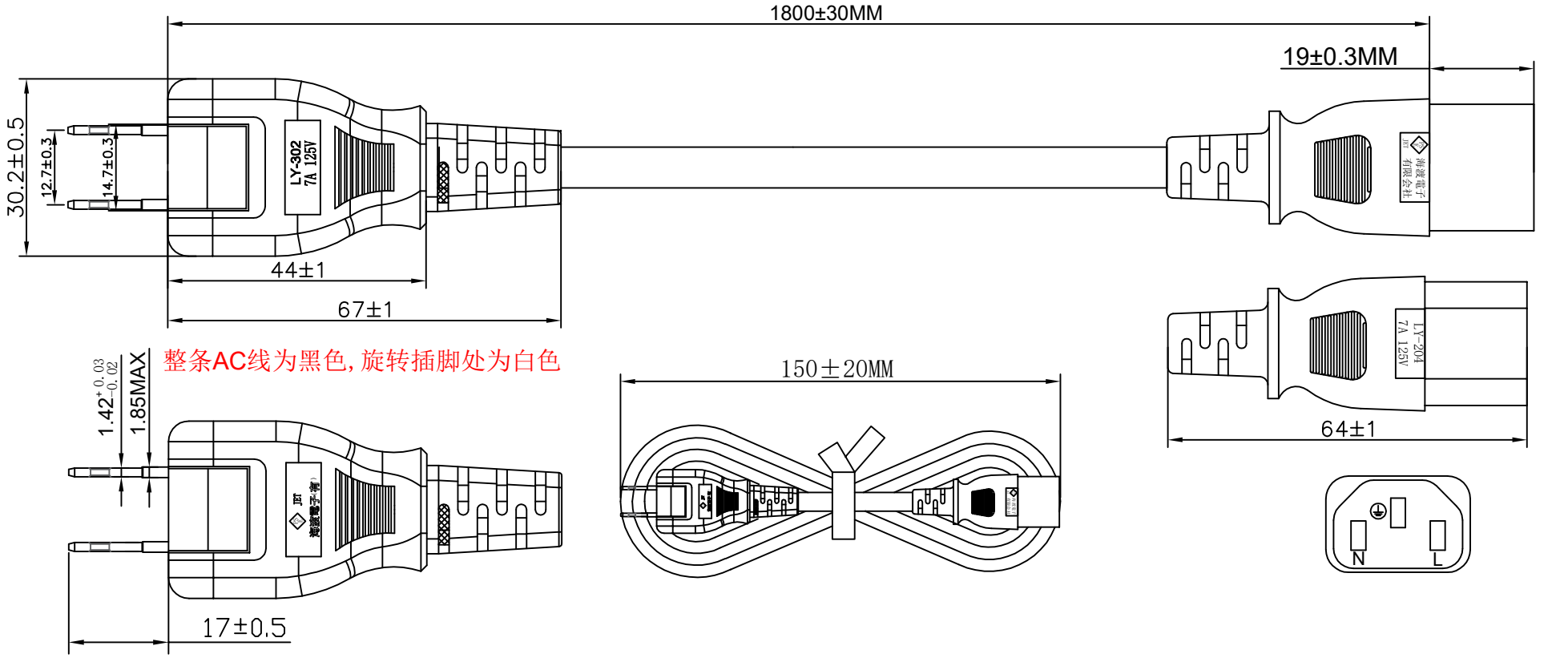

备注:

印字内容:海渡電子有限会社 <PS>E JET6563-12009-1001 POWER YUAN VCTFK 2X0.75mm²
包装方式：中性外箱装箱。

Merryking 深圳市钜博电子有限公司 SHENZHEN MERRYKING ELECTRONICS Co., Ltd			颜色 COLOUR		比例 SCALE	1:1	
			料号 P/N		单位 UNIT	mm	
			机种 MODEL		角法 VIEW		
绘图 DWG.BY.	检图 CHK.BY.	承认 APP.BY.	名称 NAME		修定 REVISION		
李丽丽			图号 DWG NO.	231-JP18001-014	日期 DATE	25.09.25	

线材 WIRE	日规2PIN可旋转(插脚带黑色绝缘)/C14尾直头 L=1.8M 2*0.75mm² AC插脚与AC线与品字尾都需要带海渡电子字样 黑色 线扎150mm		
Ltem	QTY	Specifications	P/N
1	1PCS	LABEL	000-0000
2	1PCS	LABEL	000-0000
3	1PCS	LABEL	TBD